ANSI CLASS 150 FLANŞLI KÜRESEL VANA
ANSI CLASS 150 FLANGED BALL VALVE

(Tam ve Redüksiyon geçişli) **(1/2" - 12")**

MALZEME VE BASINÇ BİLGİLERİ
MATERIALS AND PRESSURE INFORMATION

KÜRE ve HAREKET MİLİ MALZEMESİ: Paslanmaz çelik AISI304/316
GÖVDE MALZEMESİ: Paslanmaz Çelik AISI304/316 veya KARBON C 1040/St 37.2
KOL MALZEMESİ: Paslanmaz Çelik CF8/CF8M veya Karbon Çelik
SIZDIRMAZLIK ELEMANLARI: Politetrafloretilen (P.T.F.E.)
ÇALIŞMA BASINCI: Class 150 (PN 20)
ÇALIŞMA SICAKLIĞI: -30°C/ +200°C
BAĞLANTILAR: ASME B 16.5 (150 RF)

MATERIAL BALL AND THE DRIVE SHAFT: Stainless stel AISI304/316
BODY MATERIAL: Stainless stel AISI304/316 or Carbon C 1040/St 37.2
HANDLE MATERIAL: Stainless stel CF8/CF8M or Carbon Steel
IMPERMEABILITY: Politetrafloretilen (P.T.F.E.)
WORKING PRESSURE: Class 150 (PN 20)
WORKING TEMPERATURE: -30°C/ +200°C
CONNECTIONS: ASME B 16.5 (150 RF)

Paslanmaz Çelik / Karbon Çelik

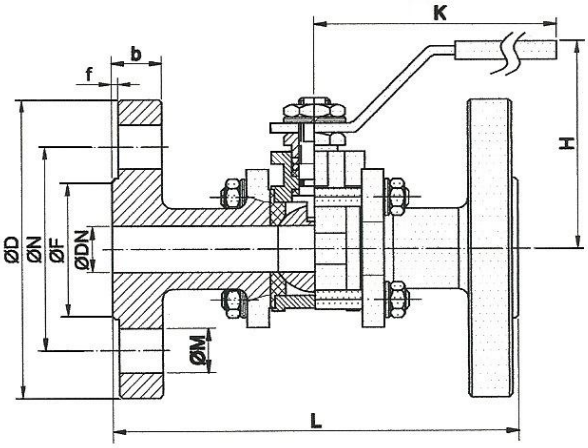

TAM GEÇİŞLİ

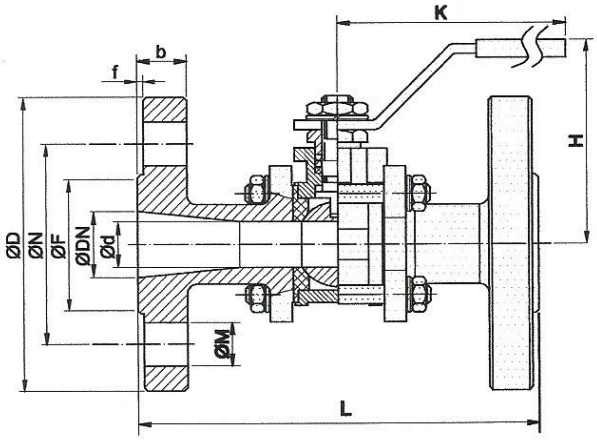

REDÜKSİYON GEÇİŞLİ

ÖLÇÜ *SIZE*		BOYUT ve BAĞLANTI ÖLÇÜLERİ *DIMENSIONS AND CONNECTION SIZES*																					
		TAM GEÇİŞLİ *FULL BORE*										REDÜKSİYON GEÇİŞLİ *REDUCED BORE*											
MM	**INCH**	**L**	**K**	**H**	**ØD**	**ØDN**	**ØN**	**f**	**b**	**ØM**	**ØF**	**L**	**K**	**H**	**ØD**	**ØDN**	**Ød**	**ØN**	**f**	**b**	**ØM**	**ØF**
15	**1/2"**	108	155	80	89	15	60	2	11	M16x4	35	108	155	80	95	15	12	60	2	11	M16x4	35
20	**3/4"**	117	155	90	99	20	70	2	13	M16x4	43	117	155	90	105	20	15	70	2	13	M16x4	43
25	**1"**	127	175	100	108	25	80	2	14	M16x4	51	127	175	100	115	25	20	80	2	14	M16x4	51
32	**1 ¼"**	140	175	110	118	32	89	2	16	M16x4	64	140	175	110	140	32	25	89	2	16	M16x4	64
40	**1 ½"**	165	240	120	127	40	98	2	17	M16x4	73	165	240	120	150	40	32	98	2	17	M16x4	73
50	**2"**	178	240	130	152	50	121	2	19	M19x4	92	178	240	130	165	50	40	121	2	19	M19x4	92
65	**2 ½"**	190	300	140	178	65	140	2	22	M19x4	105	190	300	140	185	65	50	140	2	22	M19x4	105
80	**3"**	203	400	150	191	80	152	2	24	M19x4	127	203	400	150	200	80	65	152	2	24	M19x4	127
100	**4"**	229	400	165	229	100	191	2	24	M19x8	157	229	400	165	235	100	80	191	2	24	M19x8	157
125	**5"**	356	610	240	254	125	216	2	24	M22x8	186	356	610	240	270	125	100	216	2	24	M22x8	186
150	**6"**	394	610	260	280	150	241	2	25	M22x8	216	394	610	260	300	150	125	241	2	25	M22x8	216
200	**8"**	457	950	310	343	200	298	2	29	M22x8	270	457	950	310	375	200	150	298	2	29	M22x8	270
250	**10"**	534	1000	400	405	250	362	2	30	M25x12	324	534	1000	400	450	250	200	362	2	30	M25x12	324
300	**12"**	610	1000	400	485	300	431	2	32	M25x12	381	610	1000	400	485	300	250	431	2	32	M25x12	381

Kürsan Valf standartlar içerisinde kalarak dizayn, konstrüksiyon ve malzeme değiştirme hakkına sahiptir
Kürsan Valf has rights to change for design, construction and material of it's products with respect to standards

www.kursanvalf.com
info@kursanvalf.com | bilgi@kursanvalf.com